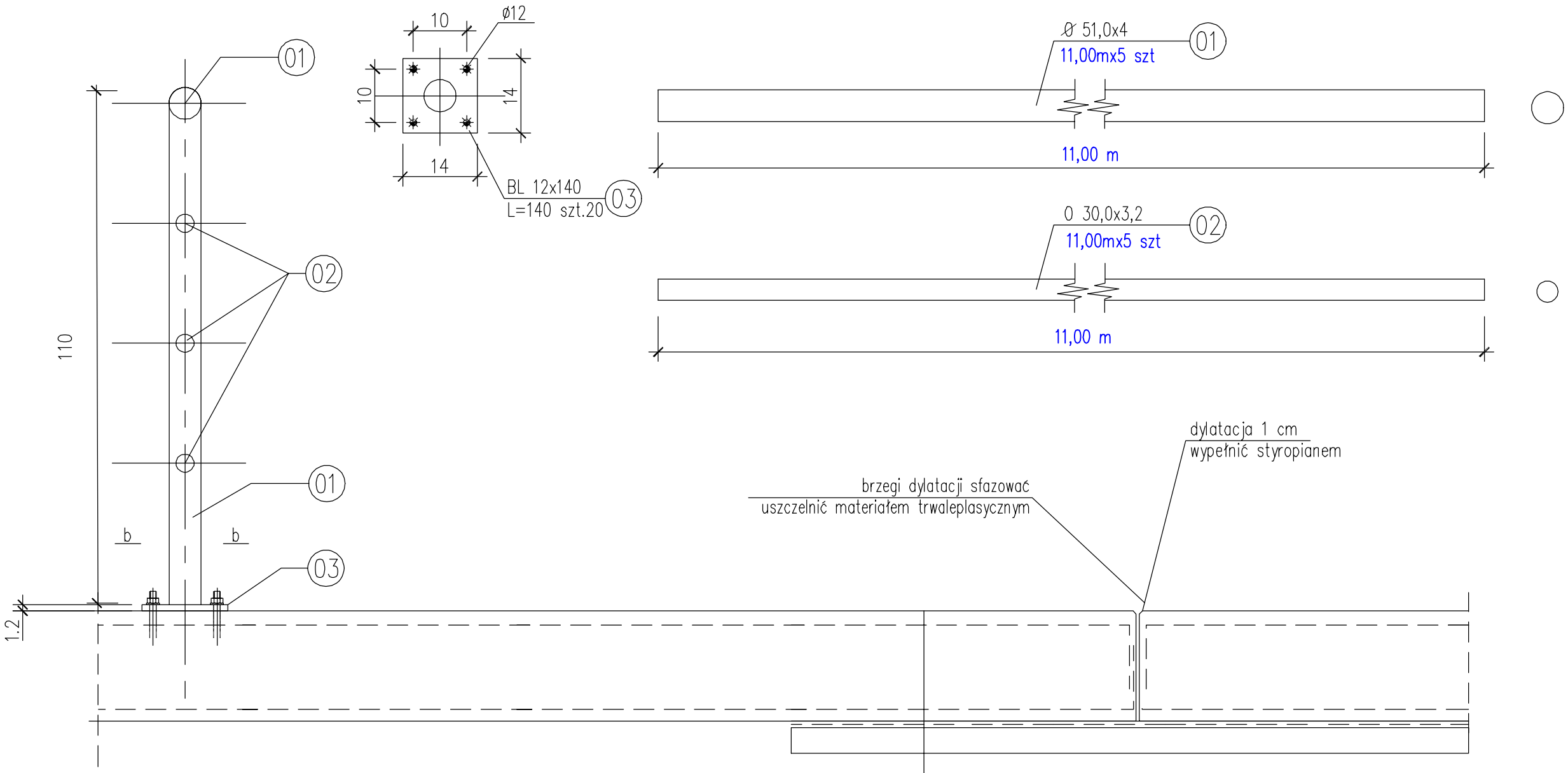

płyta żelbetowa gr.15cm
2x folia PE
chudy beton gr.min 10cm
podsypka piaskowa lub nasyp budowlany gr.min 10cm. zagęszczona
grunt rodzimy dogęszczony powierzchniowo.

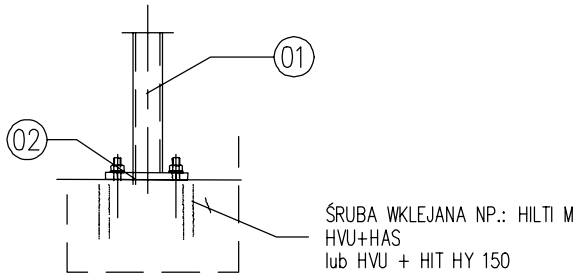

PROJEKTOWANIE ARCHITEKTONICZNE
AP Studio 7
mgr inż. arch. Piotr Adamowski
77-300 Człuchów
os. Wazów 1a
tel: +48 509-331-878
e-mail: biuro@apstudio7.pl

nr rys. A 7

skala 1-50

Przebudowa stadionu MKS Debrzno, wraz z zagospodarowaniem jego otoczenia . 77-310 Debrzno, dz. nr ewid.:194/1

TRYBUNY BOCZNE- barierki ochronne

branża	imię i nazwisko, uprawnienia	data	podpis
architektura	**mgr inż. arch. PIOTR ADAMOWSKI** upr. budowl. do projektowania bez ograniczeń w specjalności architektonicznej PO/KK/227/2008	styczeń 2013	